ZODIAC®

FLO PRO™ VS

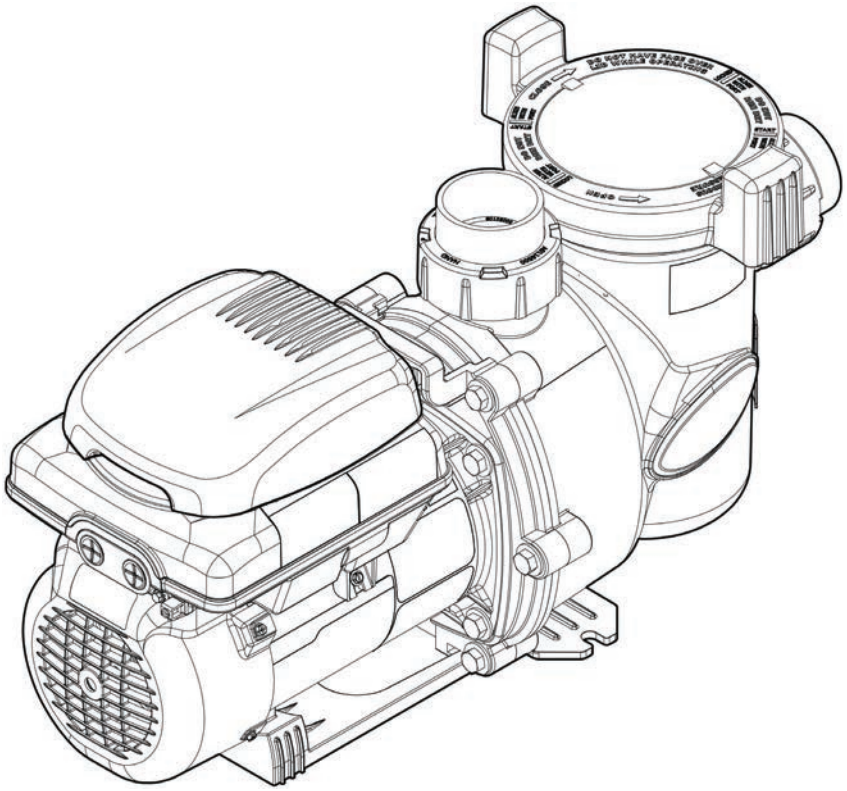

Manual de instalación y de uso
Español

ES

More documents on:
www.zodiac.com

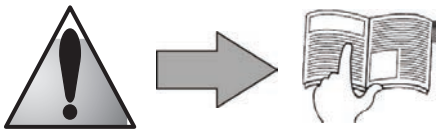

H0448700.B - 2014/05

• **¡Lea este manual de instrucciones detenidamente antes de proceder con la instalación, el mantenimiento o la reparación del presente aparato!**

• **El símbolo ⚠ avisa de la presencia de información importante que hay que tener en cuenta con objeto de evitar cualquier riesgo de lesión personal o daños en el aparato.**

• **El símbolo ℹ avisa de la presencia de información útil.**

⚠ Advertencias

• **En un esfuerzo de la mejora continua, nuestros productos pueden ser modificados sin aviso previo.**

• **Para un uso exclusivo como bomba de circulación/filtración para piscinas. En ningún case debe destinarse para otro uso.**

• **La instalación y el mantenimiento del aparato deben ser realizados por un técnico cualificado, de conformidad con las instrucciones del fabricante y en cumplimiento de las normas nacionales vigentes. El instalador es responsable de la instalación del aparato y del cumplimiento de las reglamentaciones nacionales en materia de instalación. En ningún caso el fabricante podrá ser considerado como responsable en caso de incumplimiento de las normas de instalación nacionales vigentes.**

• **El aparato debe conectarse a un disyuntor. Este dispositivo debe conectarse de manera fija al aparato y de acuerdo con las normas vigentes del país de instalación.**

⚠ • **Una instalación incorrecta puede ocasionar daños materiales, o lesiones corporales graves (que pueden causar la muerte).**

• **Es importante que este aparato sea manipulado por personas competentes y aptas (físicamente y mentalmente), que hayan recibido de antemano instrucciones de utilización (por lectura de este manual).**

• **Cualquier persona que no respete estos criterios no debe acercarse al aparato, so pena de choque eléctrico u otro riesgo que implique daños materiales o heridas serias, que puedan producir la muerte.**

• **En caso de mal funcionamiento del equipo: no intente reparar el aparato usted mismo y póngase en contacto con el distribuidor.**

• **Antes de cualquier intervención en el aparato, desconectar la alimentación eléctrica y cerciorarse de que el aparato está consignado. El incumplimiento de esta consigna puede producir un riesgo de choque eléctrico y causar heridas serias, o incluso la muerte.**

• **Antes de cualquier operación, compruebe que:**
  - **La tensión indicada en el aparato corresponde con la de la red,**
  - **La red de alimentación eléctrica es adecuada para el uso del aparato y cuenta con una toma de tierra.**

• **La eliminación o desviación de uno de los dispositivos de seguridad conlleva automáticamente la la anulación de la garantía, del mismo modo en caso de que las piezas de origen fueran remplazadas por piezas que no son vendidas por Zodiac®.**

• **Mantenga el aparato fuera del alcance de los niños.**

• **Esta bomba es compatible con todo tipo de tratamiento de agua usado en la piscina. Consulte las condiciones de garantía Zodiac® para conocer detalladamente los valores admitidos del balance del agua.**

• **Nunca haga funcionar la bomba en seco o fuera del agua (lo cual conlleva la anulación de la garantía).**

Índice

1. Información previa a la instalación ... 3

1.1 Condiciones generales de entrega ... 3

1.2 Contenido del embalaje ... 3

1.3 Características técnicas ... 3

2. Instalación ... 3

2.1 Selección de la ubicación ... 3

2.2 Colocación del aparato ... 3

2.3 Conexiones hidráulicas ... 4

2.4 Conexiones eléctricas ... 4

3. Uso ... 8

3.1 Presentación de la interfaz de usuario ... 8

3.2 Comprobaciones antes de la puesta en marcha ... 8

3.3 Puesta en marcha del aparato ... 8

3.4 Uso y configuración de la interfaz de usuario ... 9

4. Mantenimiento ... 15

4.1 Instrucciones de mantenimiento ... 15

4.2 Hibernación ... 15

4.3 Reciclaje ... 15

5. Solución de problemas ... 15

6. Registro del producto ... 16

ES

Disponible en anexos al final del manual:

- Dimensiones
- Descripción
- Curvas de rendimiento
- Declaración de conformidad CE

1. Información previa a la instalación

1.1 Condiciones generales de entrega

Todo material, incluso franco de porte y de embalaje, viaja por cuenta y riesgo del destinatario. El destinatario deberá hacer constar sus reservas por escrito en el albarán de entrega del transportista si se notan algunos daños producidos durante el transporte (confirmación dentro de 48 horas comunicada al transportista por carta certificada).

1.2 Contenido del embalaje

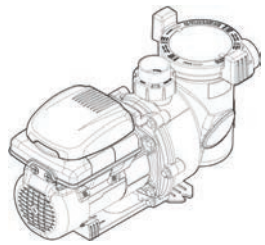	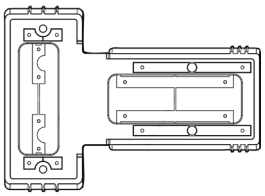	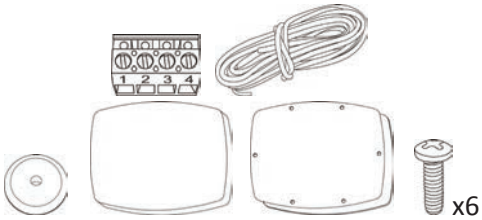	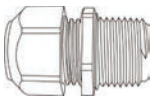
FloPro™ VS	Soportes	Kit de desplazamiento del interfaz de usuario	Prensaestopas
x1	x2	x1	x1

1.3 Características técnicas

- Potencia: 1,65CV - 1,2kW
- Funcionamiento de 600 rpm a 3.450 rpm (ajustable en incrementos de 10 rpm)
- Número de velocidades programables: 8
- Caudal a 8 metros de columna de agua: 26m³/h
- Temperaturas de funcionamiento: el aire de 2°C a 50 °C y el agua de 2°C a 35 °C
- Índice de protección: IPX4

2. Instalación

2.1 Selección de la ubicación

- La bomba debe instalarse:
  - antes del filtro, de un sistema de calefacción o de tratamiento de agua,
  - a una distancia mínima de 3,5 metros del borde de la piscina, con el fin de evitar cualquier chorro de agua sobre el aparato. Algunas normas autorizan otras distancias; remitirse a la reglamentación en vigor del país de instalación.
  - lo ideal es colocarla a 30 cm por debajo del nivel del agua,
  - fuera de una zona inundable o sobre un soporte con drenaje,
  - en un lugar ventilado para permitir la refrigeración de la bomba.
- La bomba no debe instalarse:
  - en un área propensa a las salpicaduras de agua, la lluvia o los rayos solares.
  - a más de 3 metros por encima del nivel del agua.
  - cerca de una fuente de calor o de gas inflamable,
- Instale una válvula antirretorno si la bomba se instala por encima del nivel del agua.
- El acceso a la bomba debe ser fácil para la realización de las operaciones de mantenimiento en el aparato.
- Utilice el menor número posible de codos.

2.2 Colocación del aparato

- Coloque la bomba sobre una superficie estable, sólida (tipo losa de hormigón) y nivelada,
- Si es necesario, utilice los soportes previstos (un fino + separadores y un grueso, utilice uno solo o los dos combinados) para levantar la bomba en el nivel de la tubería existente.
- Fije la bomba (con los soportes en su caso) al suelo usando los tirafondos adecuados.

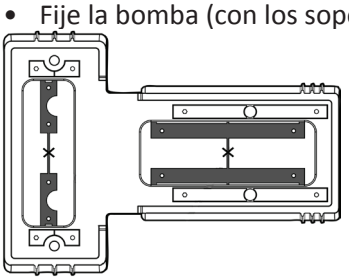

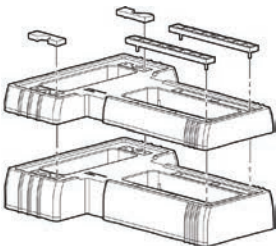

2.3 Conexiones hidráulicas

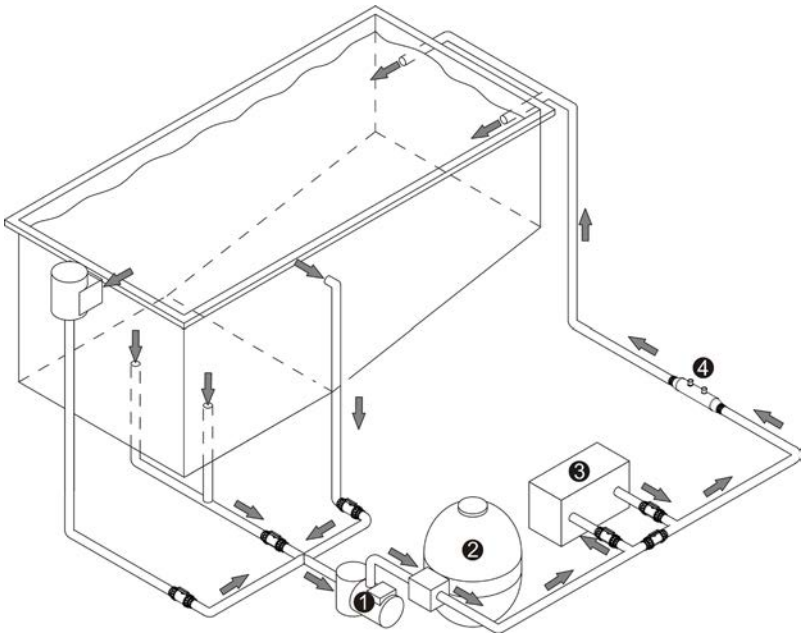

1: bomba
2: filtro
3: sistema de calefacción
4: sistema de tratamiento de agua

Respetar la dirección de la conexión hidráulica (véase § "Dimensiones" en el anexo).

Tubería	Caudal máximo de aspiración a 1.8 metros/segundo	Caudal máximo de impulsión a 2.4 metros/segundo
Ø 50 mm	14 m³/h	19 m³/h
Ø 63 mm	20 m³/h	27 m³/h

- Seleccione el tamaño de la tubería en función de las dimensiones de la piscina y respetando las normas hidráulicas vigentes en el país de instalación.
- Las curvas de rendimiento están disponibles en el anexo para el dimensionamiento de la tubería.
- Se recomienda utilizar los racores de unión en las bocas de aspiración e impulsión para facilitar la realización de operaciones de mantenimiento en el aparato (la entrada y la salida de la bomba tienen rosca interior de 2'').
- Si se necesitan más de 10 codos en el circuito hidráulico, se debe aumentar el diámetro de los tubos.
- Evite los puntos altos para facilitar el cebado.
- Compruebe que sea correcto el apriete de los racores hidráulicos, y que no haya fugas.
- La tubería debe estar bien apoyada para prevenir cualquier riesgo de rotura debido al peso del agua.

ES

2.4 Conexiones eléctricas

- La bomba se pondrá en marcha sólo si es operada desde su interfaz de usuario o mediante un controlador externo (AquaLink® TRi, por ejemplo).

- **Riesgo de choque eléctrico en el interior del aparato que puede producir heridas serias, o incluso la muerte. Sólo un técnico cualificado y con experiencia está habilitado para efectuar un cableado en el aparato.**
- **El aparato debe conectarse obligatoriamente a una toma de tierra.**
- **Conectar la bomba de tal manera que la alimentación general no se interrumpa nunca por descuido cuando se enclave una velocidad. Las velocidades son pilotadas y controladas por la interfaz del usuario y por el controlador externo del motor, y no por la alimentación de la red eléctrica (ver §3.4.4 para el funcionamiento de los timers de la bomba). Una conexión eléctrica inadecuada produce la anulación de la garantía.**
- **Los terminales mal apretados pueden provocar un calentamiento del bloque de terminales, lo cual conlleva la anulación de la garantía.**
- **Si el cable eléctrico está dañado, debe ser reemplazado por un técnico cualificado.**

2.4.1 Tensión y protección

- Protección eléctrica: por magnetotérmico (curva D) o fusible (aM) (calibre 16A mínimo), teniendo en la cabeza de línea un magnetotérmico diferencial de 30 mA (magnetotérmico o interruptor) dedicado.
- El aparato, así como la piscina y otros equipos eléctricos deben estar conectados a tierra.

Variación de tensión admitida: +/-10% (durante el funcionamiento).

2.4.2 Conexión de la alimentación del motor

- Abra el panel eléctrico delante de la interfaz de usuario desatornillando el tornillo que lo sujeta y levantándolo.
- Conecte el cable de alimentación a los terminales L1-L2 (o L-N) y ⏚ (tierra).

- Sección del cable de alimentación: para una longitud máxima de 45 metros (base de cálculo: 5A/mm²) debe verificarse y adaptarse en función de las condiciones de instalación.
- Características eléctricas:

Tensión	I absorbida máxima	Sección del cable		Protección eléctrica
	A	mm²	Tipo	A
230V-50Hz	5,22	3x1,5	3G1,5	16

2.4.3 Opciones de conexión de la interfaz de usuario

- **Para evitar cualquier riesgo de electrocución que pueda producir heridas serias, o incluso la muerte, cerciorarse de que la alimentación eléctrica esté cortada antes de efectuar las siguientes etapas.**
- **Conexiones en el bloque de terminales RS485: 1 = rojo; 2 = negro; 3 = amarillo; 4 = verde**
- **No corte el cable RS485 ya que se correría el riesgo de no poder ni volver a conectar la interfaz de usuario de la bomba, ni restablecer los valores de fábrica del aparato. El cable está fijado a la bomba y no puede ser quitado o alargado.**

a) Conexión por defecto

- El interfaz de usuario viene fijado y cableado de fábrica a la bomba.
- La bomba se comunica con su interfaz de usuario a través de un cable RS485 (4 hilos) (C).

Posición de los conmutadores	1	2	3	4	5
Para el control a través del interfaz de usuario	on	on	off	off	on

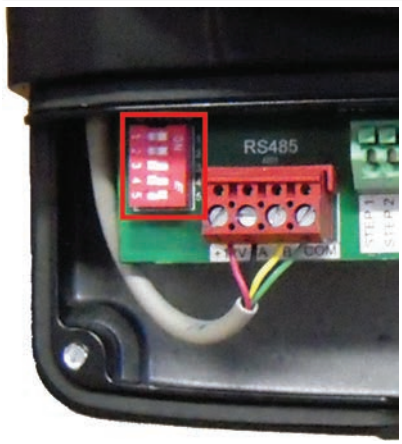

A: compartimiento eléctrico de la bomba
B: bloque de terminales RS485 de la bomba
C: cable RS485 de la bomba
D: interfaz de usuario
E: bloque de terminales de la interfaz de usuario

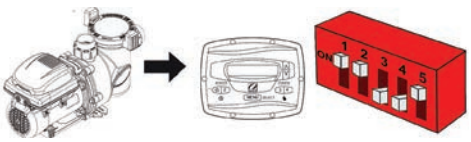

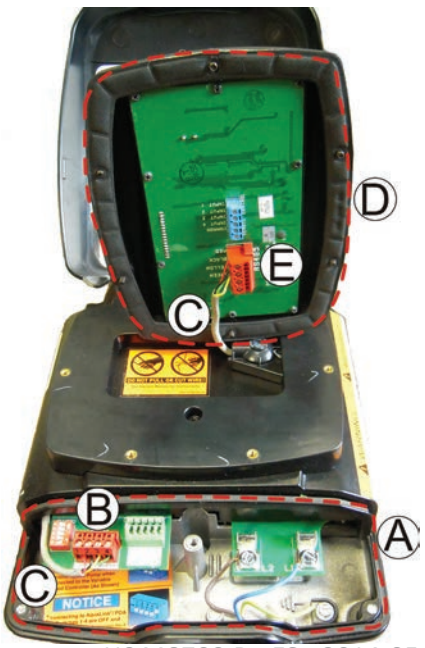

b) Opción de desplazamiento de la interfaz de usuario

- **Para evitar cualquier riesgo de electrocución, que pueda producir heridas serias, o incluso la muerte, cerciorarse de que la alimentación eléctrica esté cortada antes de efectuar las siguientes etapas.**
- **Conexiones en el bloque de terminales RS485: 1 = rojo; 2 = negro; 3 = amarillo; 4 = verde**
- **No corte el cable RS485 ya que se correría el riesgo de no poder ni volver a conectar la interfaz de usuario de la bomba, ni restablecer los valores de fábrica del aparato. El cable está fijado a la bomba y no puede ser quitado o alargado.**
- **Nunca encaminar estos cables de baja tensión con cables de alta tensión en un mismo conducto.**

- Es posible instalar esta interfaz en un otro lugar usando el kit de desplazamiento suministrado.

Contenido del kit:

1 2 3 4			x6		
Kit de bloque de terminales RS485	Kit de alargador de cable RS485	Soporte bomba + junta espuma	Tornillos	Soporte interfaz de usuario	Pasacables
F	G	H	I	J	K

Descripción de la bomba:

A: compartimiento eléctrico de la bomba
B: bloque de terminales RS485 de la bomba
C: cable RS485 de la bomba
D: interfaz de usuario
E: bloque de terminales RS485de la interfaz de usuario
L: tapa desenroscable para el emplazamiento del pasacables

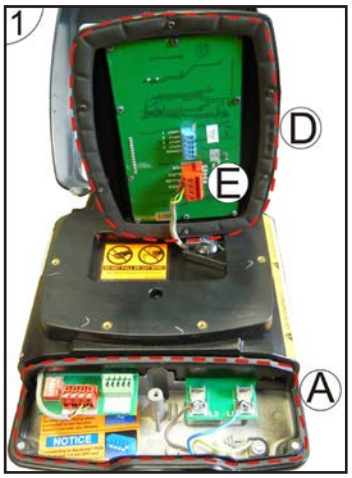

Paso 1:
- Abra el compartimento eléctrico (A) delante del interfaz de usuario (D) desatornillando el tornillo y levantando la cubierta.
- Desatornille los 6 tornillos que sujetan el interfaz de usuario (D) a la bomba.
- Desatornille los 4 hilos del bloque de terminales del interfaz de usuario (E).

Paso 2:
- Desconecte el bloque de terminales RS485 (B) y póngalo a un lado.
- Desenrosque la tapa (L) e instale un prensaestopas (no suministrado) para sacar el cable RS485 (G) del compartimiento eléctrico.
- Corte el cable para el alargador (G) a la medida precisa y conéctelo al bloque de terminales RS485 (F), y luego conéctelo dentro del compartimiento eléctrico (A).

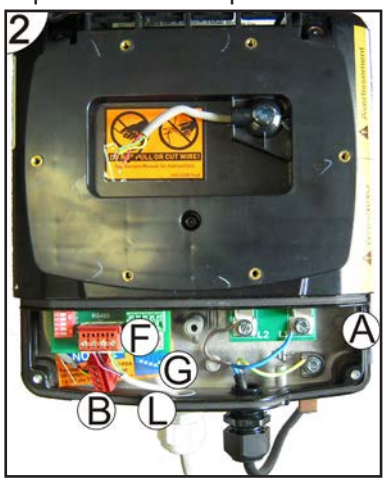

ES

Paso 3:
- Coloque el soporte y la junta de espuma (H) en el emplazamiento del interfaz de usuario en la bomba fijándolos con 6 tornillos (I).

Paso 4:
- Perforar un agujero en el emplazamiento marcado en el centro del zócalo (J) luego instalar el pasahilos (K).
- Fijar el soporte (J) en una pared estable (con la ayuda de tornillos adaptados al soporte, no proporcionados), al abrigo de la humedad y del sol.
- Conecte el otro extremo del cable RS485 (G) al bloque de terminales de la interfaz de usuario (E).
- Fije la interfaz de usuario (D) en el soporte (J) con 6 tornillos.

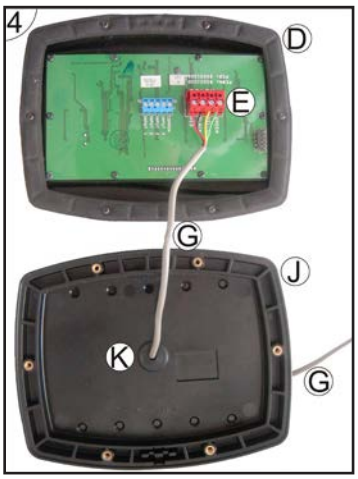

c) Opción de conexión a un sistema AquaLink® TRi

- **Para evitar cualquier riesgo de electrocución, que pueda producir heridas serias, o incluso la muerte, cerciorarse de que la alimentación eléctrica esté cortada antes de efectuar las siguientes etapas.**
- **Conexiones en el bloque de terminales RS485: 1 = rojo; 2 = negro; 3 = amarillo; 4 = verde**
- **No corte el cable RS485 ya que se correría el riesgo de no poder ni volver a conectar la interfaz de usuario de la bomba, ni restablecer los valores de fábrica del aparato. El cable está fijado a la bomba y no puede ser quitado o alargado.**
- **Nunca encaminar estos cables de baja tensión con cables de alta tensión en un mismo conducto.**

- Abra el compartimento eléctrico delante del interfaz de usuario desatornillando el tornillo y levantando la cubierta.
- Desconecte el bloque de terminales RS485 y póngalo a un lado.
- Conecte el alargador de cable RS485 proporcionado a los bloques de terminales RS485 del AquaLink® TRi y de la bomba .

Posición de los conmutadores	1	2	3	4	5
Para el control a través del AquaLink® TRi	off	off	off	off	on

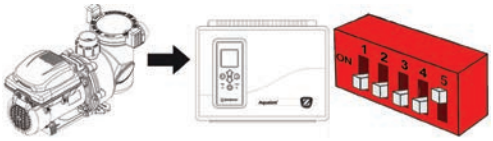

- Consulte las instrucciones de instalación y uso del AquaLink® TRi para declarar la bomba y ponerla en marcha.

La interfaz de usuario se vuelve inactiva cuando la bomba está conectada al AquaLink TRi ®.

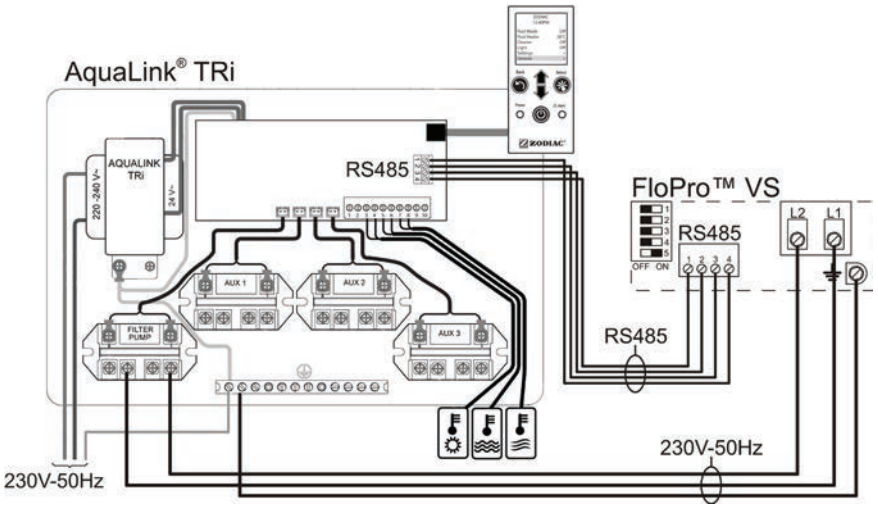

2.4.4 Opción de conexión de un interruptor “marcha/parada” externo

- Es posible conectar un contacto seco externo (B) para activar o desactivar el funcionamiento de una velocidad, en el caso de lavado a contracorriente, o en el caso de utilización de un aumentador de presión.

Para conectar esta función, la interfaz de usuario debe estar desplazada para pasar el cable a través del pasacables del soporte (véase el procedimiento § 2.4.3.b).
En el caso de una conexión a un controlador externo, este último ofrecerá esta función.

- Acceda a la tarjeta electrónica en la parte posterior de la interfaz de usuario (A).
- Conecte el contacto a los dos terminales del conector J3: COMMON + INPUT1, 2, 3 o 4 dependiendo de la velocidad que se desea activar mediante el contacto (INPUT1 = velocidad 1, INPUT2 = velocidad 2, INPUT3 = velocidad 3, INPUT4 = velocidad 4).

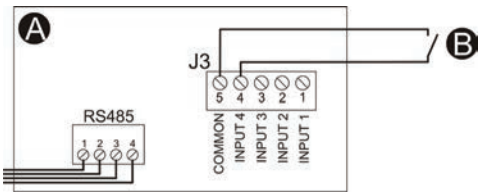

- Cuando el contacto se cierre, la interfaz de regulación mostrará: `REMOTO ACTIVADO` / `12:30PM RPM:1200` y la bomba se pondrá en marcha con la velocidad seleccionada en el conector J3.
- La velocidad 4, llamada por defecto «compresor», está equipada de una temporización de 30 minutos; cuando se abre el contacto, se visualiza un recuento: `* BOMBO PERMANECERA *` / `* ON PARA 29:30 *`

3. Uso

3.1 Presentación de la interfaz de usuario

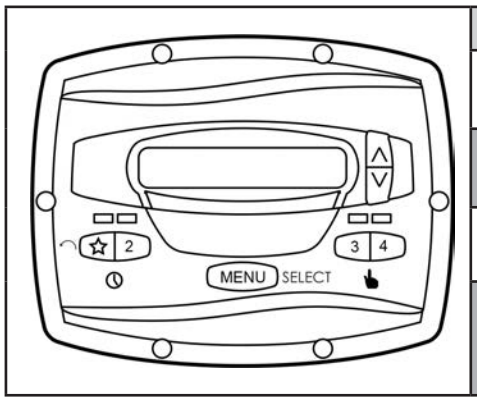

Símbolo	Designación
MENU	Botón de acceso al menú Confirmar una selección
☆	Botón de velocidad preajustada “eStar” (1.750 rpm) Volver atrás en un submenú
2 3 4	Botones de velocidades preajustadas
∧ ∨	Teclas del cambio de la velocidad de rotación Tecla de la navegación por un menú (con una pulsación larga los valores se desplazarán cada vez más rápido)

Pantalla: bomba parada

Hora →

```
PULSAR VELOC O MENU
12:30PM BOMBA APAGAD
```

← Manipulación a realizar para activar una velocidad
← Estado de la bomba

Pantalla: bomba en funcionamiento

Hora →

```
                2:SPEED 2
12:30PM         RPM:1200 ↕
```

← Nombre de la velocidad activa
← Velocidad de la bomba

RPM = revoluciones por minuto
↕ = indica la posibilidad de aumentar o disminuir la velocidad en incrementos de 10, usando las teclas ∧ y ∨.
Si la lengua que aparecen en la pantalla no está adaptada, ver §3.4.3.d.

3.2 Comprobaciones antes de la puesta en marcha

- Verifique que las conexiones hidráulicas estén apretadas correctamente,
- Asegúrese de la buena estabilidad de la bomba, ella debe estar nivelada y aplomada,
- El cable eléctrico debe estar aislado de cualquier elemento cortante o caliente que pueda dañarlo.
- El sistema hidráulico debe ser purgado y no debe contener ningún escombro.
- La tapa de la cesta prefiltro de la bomba debe estar correctamente cerrada (manualmente) y su junta debe estar limpia y instalada en su lugar.
- Asegúrese de que las válvulas estén abiertas.

ES

- **Pour prévenir tout risque d’explosion, pouvant entrainer des dommages matériels, blessures sérieuses, voire la mort, s’assurer que le circuit hydraulique est exempt de tout débris ou blocage, et n’est pas soumis à une pression excessive.**
- **Nunca haga funcionar la bomba “en seco”, esto puede dañarla.**
- **La tapa de la cesta prefiltro debe cerrarse manualmente (no utilice herramientas).**

3.3 Puesta en marcha del aparato

- Arranque una velocidad, la bomba siempre arranca en modo “cebado” (velocidad elevada).
- La bomba es autocebante. Sin embargo, es muy recomendable llenar el prefiltro con agua antes de la primera puesta en marcha con el fin de facilitar el procedimiento.
- Purgue el aire posiblemente presente en el circuito de filtración mediante el dispositivo de purga normalmente presente en el filtro (consulte el manual del filtro de la piscina).
- La velocidad de cebado por defecto es de 2.750 rpm, este modo tiene una duración de 3 minutos.
- Para cambiar la velocidad y/o la duración, véase § 3.4.5.c.
- Compruebe que no haya fugas en el circuito hidráulico.

La bomba tiene una capacidad de cebado de hasta 3 metros por encima del nivel del agua de la piscina (si el circuito hidráulico es completamente estanco).

3.4 Uso y configuración de la interfaz de usuario

La interfaz de usuario tiene una pila que permite almacenar en la memoria la hora y los ajustes guardados cuando la bomba no está conectada a la alimentación eléctrica.

3.4.1 Bloqueo y desbloqueo del teclado

Pulse durante 5 segundos ∧ y ∨: `* TECLADO BLOQUEADO*` / `12:30PM BOMBA APAGAD` aparece en la pantalla indicando que el teclado está bloqueado.

Para desbloquear, pulse durante 5 segundos ∧ y ∨, el mensaje desaparece.

3.4.2 Iniciar o detener una velocidad

Velocidad	Teclas para iniciar o detener una velocidad	Velocidad por defecto
Velocidad "eStar"	☆	1.750 rpm
Velocidad 2	2	2.750 rpm
Velocidad 3	3	2.750 rpm
Velocidad 4	4	2.750 rpm
Velocidad 5, 6, 7 o 8	MENU luego ∧ o ∨ luego MENU para confirmar	2.750 rpm

- Cuando la bomba está en marcha, en la pantalla aparece `2:SPEED 2` / `12:30PM RPM:1200` (número y nombre de la velocidad, hora, velocidad de funcionamiento), y un LED se enciende encima de la tecla correspondiente a la velocidad.
- Para las velocidades 2, 3, 4, 5, 6, 7 y 8, se puede cambiar la velocidad por defecto pulsando ∧ o ∨ cuando la velocidad está en funcionamiento (de 600 a 3.450 rpm). Cuando se hace un cambio, este se guarda automáticamente.
- Para ajustar la velocidad por defecto de la velocidad "eStar", véase § 3.4.5.d.
- Para parar la bomba, pulse la tecla de la velocidad en funcionamiento (☆, 2, 3 o 4), o MENU (velocidades 5, 6, 7 o 8).

3.4.3 Selección configuración del usuario

Para acceder al menú de usuario, con la bomba parada, pulse MENU durante 5 segundos:

`SELEC CONFIG USUARIO`
`FIJAR HORA`

Para navegar por el menú, utilice las teclas ∧ o ∨.

Para salir del menú, pulse ☆, o no realice ninguna acción durante 1 minuto.

a) Fijar hora

> La hora debe estar ajustada para utilizar la función de temporizador.
> AM = antes del mediodía (ante meridiem)
> PM = después del mediodía (post meridiem)

`SELEC CONFIG USUARIO` / `FIJAR HORA` pulse MENU para acceder al parámetro:

`FIJAR HORA` / `12:30PM` pulse ∧ o ∨ para ajustar la hora (minuto a minuto), luego confirme pulsando MENU.

b) Etiquetar velocidad

Permite asociar un nombre a una velocidad preprogramada.

```
SELEC CONFIG USUARIO
ETIQUETAR VELOCIDAD↕
```
pulse MENU para acceder al parámetro:

```
SELECCIONAR VELOC
        1:FILTRATION↕
```
seleccione el número de la velocidad que desea etiquetar con ∧ o ∨, luego pulse MENU para confirmar:

```
SELEC TIPO ETIQU
            GENERAL↕
```
o
```
SELEC TIPO ETIQU
            PERSONAL↕
```

El parámetro "General" contiene una lista de etiquetas predefinidas: Filtration, Limpieza, Spa, Jets Spa, Calefacción, Cascada, Sheer descent (= lámina de agua) o Función agua.

El parámetro "Personal" permite introducir manualmente las etiquetas, para ello, edite el carácter parpadeante con teclas ∧ o ∨, confirme el carácter y pase al siguiente pulsando MENU.

La tecla ☆ permite volver al carácter anterior.

Para validar la etiqueta, complete toda la línea, luego pulse MENU para confirmar.

c) Mostrar Luz

Permite ajustar el funcionamiento de la iluminación de la pantalla.

```
SELEC CONFIG USUARIO
        MOSTRAR LUZ↕
```
pulse MENU para acceder al parámetro:

```
SELEC. LUZ MOSTRADA
        2 MIN ESPERA↕
```
seleccione el ajuste deseado, y pulse MENU para confirmar:

2 min espera	Apaga la iluminación después de 2 minutos de inactividad en la interfaz de usuario
Luz apag	Ninguna iluminación de la pantalla
Luz enc.	La iluminación de la pantalla siempre encendida

ES

d) Idioma

Permite seleccionar el idioma de la interfaz.

```
SELEC CONFIG USUARIO
            IDIOMA↕
```
pulse MENU para acceder al parámetro:

```
SELECCIONAR IDIOMA
            ESPANOL↕
```
seleccione el idioma (francés, inglés, español, Alemán, Neerlandés o Italiano) y pulse MENU para confirmar.

e) Duración funcionamiento

Permite establecer el tiempo de funcionamiento de la velocidad en el caso de una puesta en marcha manual (sin temporizador), disponible sólo para las velocidades 3 y 4.

```
SELEC CONFIG USUARIO
   DURACION FUNCION↕
```
pulse MENU para acceder al parámetro:

```
SELECCIONAR VELOC
            4:CLEANER↕
```
seleccione la velocidad deseada y pulse MENU para confirmar:

```
DURACION FUNCION
            0:00↕
```
ajuste la duración de funcionamiento con las teclas ∧ o ∨ (hasta 8 horas, por tramos de 30 minutos) y confirme pulsando MENU.

f) Proteger con contraseña

Permite proteger el acceso al menú de usuario con una contraseña de 4 dígitos.
Esta protección se activará después de 10 minutos de inactividad en la interfaz de usuario.

```
SELEC CONFIG USUARIO
PROT CON CONTRASENA↕
```
pulse MENU para acceder al parámetro:

```
PROT CON CONTRASENA?
                  NO↕
```
seleccione la función deseada y pulse MENU para confirmar:

NO	Ninguna protección por contraseña, el menú de usuario seguirá siendo accesible para el usuario
SI	La protección por contraseña activada

```
PROT CON CONTRASENA?
                  SI↕
```
MENU
```
INGRESAR CONTRASENA
                1234↕
```

Cambie el dígito que parpadea con las teclas ∧ o ∨, confirme el dígito y pase al siguiente pulsando MENU.
La tecla ☆ permite volver al dígito anterior.
Para confirmar la contraseña, complete los 4 dígitos, luego pulse MENU para confirmar:

```
*      CONTRASENA      *
*       ACEPTADA       *
```

Para desactivar o cambiar la contraseña, vuelva al parámetro
```
SELEC CONFIG USUARIO
PROT CON CONTRASENA↕
```
y pulse MENU para acceder al parámetro:

```
CAMBIAR CONTRASENA?
                  NO↕
```
seleccione la función deseada y pulse MENU para confirmar:

No	La contraseña se mantiene sin cambios y activa
Borrar	Desactiva la contraseña
Cambiar	Permite cambiar la contraseña

3.4.4 Reloj

Los temporizadores (= llamados “Reloj”, utilizados para programación de horas de arranque y parada de la bomba) se pueden programar para las velocidades “eStar” y 2.
Los temporizadores funcionan de la misma manera todos los días de la semana.

Para prevenir cualquier riesgo de daño material o heridas, se recomienda mucho utilizar los “relojes” cuando la bomba no es administrada por un controlador externo, con el fin de cerciorarse de que ninguna velocidad esté activa en caso de corte de la alimentación eléctrica general.

Para acceder al menú de “reloj”, la velocidad “eStar” o 2 debe estar en marcha (dependiendo de la velocidad que se desea programar):
```
                2:SPEED 2
12:30PM       RPM:1200↕
```

Pulse MENU:
```
2:SPEED2
                  RELOJ↕
```

Pulse MENU para activar o desactivar la programación:
```
2:SPEED2
                 ACTIVAR↕
```
y pulse MENU para confirmar.

Pulse ∨ para ajustar la hora de inicio de la velocidad
```
2:SPEED2
   TIEMPO ENCENDIDO↕
```
, con las teclas ∧ o ∨, luego pulse MENU para confirmar.

A continuación, ajuste la hora de parada de la velocidad:
```
2:SPEED2
      TIEMPO APAGADO↕
```
, luego confirme pulsando MENU.

Pulse ☆ para salir del menú.

- Cuando la bomba se acciona mediante un temporizador, el LED correspondiente a la velocidad se enciende en rojo y un reloj aparece en la pantalla:

```
◷                    2 : S P E E D 2
1 2 : 3 0 P M      R P M : 1 2 0 0 ↕
```

- Cuando la bomba no está funcionando, pero un temporizador está activo, el LED correspondiente a la velocidad se enciende en verde.
- 2 temporizadores pueden activarse al mismo tiempo, el temporizador con la mayor velocidad tendrá prioridad.
- Es posible detener la bomba manualmente cuando un temporizador está en funcionamiento pulsando el botón de la velocidad activa. El temporizador reanudará su actividad normal en el siguiente ciclo.
- Si la bomba ha sido arrancada manualmente y un temporizador está activado, la bomba se detendrá al final del temporizador programado.
- Para desactivar un temporizador activo, vaya a

```
2 : S P E E D 2
                D E S A C T I V A R ↕
```

, luego pulse MENU para confirmar.

3.4.5 Selección configuración de servicio

Para entrar en el menú de servicio, la bomba debe estar parada.

Pulse simultáneamente MENU, ☆ y 4 durante 5 segundos:

```
S E L E C   C O N F I G .   S E R V I C
        C A R G A R   P R E D E T ↕
```

.

Para navegar por el menú, utilice las teclas ∧ o ∨.

Para salir del menú, pulse ☆, o no realice ninguna acción durante 1 minuto.

a) Cargar predet

Permite volver a los ajustes de fábrica.

Parámetro	Por defecto	Ajuste posible
Velocidad "eStar"	1.750 rpm	de 600 a 3.450 rpm, en incrementos de 10 rpm
Velocidades 2, 3, 4, 5, 6, 7 y 8	2.750 rpm	
Velocidad de cebado	2.750 rpm	
Duración de protección antihielo	30 minutos	de 0 minutos a 8 horas, en incrementos de 30 minutos
Duración de cebado	3 minutos	de 1 a 5 minutos, en incrementos de 1 minuto

```
S E L E C   C O N F I G .   S E R V I C
        C A R G A R   P R E D E T ↕
```

pulse MENU para acceder al parámetro:

```
C A R G A R   P R E D E T
                          N O ↕
```

pulse ∧ o ∨ para seleccionar "sí", luego pulse MENU para confirmar, la interfaz de usuario se restaurará a sus ajustes de fábrica.

b) Última avería

Permite ver los últimos 2 fallos de la bomba.

```
S E L E C   C O N F I G .   S E R V I C
        U L T I M A   A V E R I A ↕
```

pulse MENU para acceder al parámetro:

```
* - - - - - - - - - - - - - - - - - - *
* - - - - - - - - - - - - - - - - - - *
```

La pantalla mostrará los últimos mensajes de error; si no se han encontrado errores en la memoria, se visualizará *-------*.

Para borrar los mensajes, pulse ∧ o ∨.

ES

c) Cebado

Permite ajustar la velocidad de cebado de la bomba.
Se recomienda una velocidad de cebado superior a 2.500 rpm para ser eficaz.

```
SELEC CONFIG. SERVIC
              CEBADO ↕
```
pulse MENU para acceder al parámetro:

```
CEBADO
   VELOCIDAD CEBADO↕
```
pulse MENU para cambiar la velocidad de cebado:

```
VELOCIDAD CEBADO
              MIN:3↕
```
utilice las teclas ∧ o ∨ para ajustar la velocidad (de 600 a 3.450 rpm, en incrementos de 10 rpm), luego pulse MENU para confirmar.

Pulse ∧ o ∨ para ir al parámetro
```
CEBADO
   DURACION CEBADO↕
```
pulse MENU para cambiar la duración del ciclo de cebado:
```
DURACION CEBADO
              RPM:2750↕
```
utilice las teclas ∧ o ∨ para ajustar la duración (de 1 a 5 minutos, en incrementos de 1 minuto), luego pulse MENU para confirmar.

La interfaz de usuario muestra:
```
            2:SPEED2
12:30PM       PRIMING
```
/
```
            2:SPEED2
12:30PM     RPM:2750↕
```
cuando la bomba está efectuando el ciclo de cebado.

d) Regular la velocidad “eStar”

Permite ajustar la velocidad de la velocidad preajustada “eStar” (llamada por defecto «1: Filtration»).

```
SELEC CONFIG. SERVIC
REGULAR VELOC.ESTAR↕
```
pulse MENU para acceder al parámetro:
```
        1:FILTRATION
              RPM:1750↕
```
utilice las teclas ∧ o ∨ para ajustar la velocidad (de 600 a 3.450 rpm, en incrementos de 10 rpm), luego pulse MENU para confirmar.

e) Anticongelación bomba

La bomba mide la temperatura del motor en marcha y calcula la temperatura del agua.
Se activa la velocidad “eStar” si la temperatura es demasiado baja para proteger la bomba contra la congelación. Este parámetro permite ajustar la duración del ciclo antihielo.

La protección contra la congelación está prevista para proteger el aparato y la tubería solamente durante períodos cortos de congelación. Activa la bomba de filtración y hace circular agua para impedir la congelación en el interior del aparato. La protección contra la congelación no garantiza la protección del aparato por períodos de congelación prolongados o en caso de corte eléctrico. En ese caso, la piscina debe ser hibernada completamente. La congelación de la bomba puede causar daños severos y anular la garantía.

```
SELEC CONFIG. SERVIC
      ANTICONG BOMBA↕
```
pulse MENU para acceder al parámetro:
```
*   ANTICONG BOMBA   *
              0:30↕
```
utilice las teclas ∧ o ∨ para ajustar la duración (de 0 minutos a 8 horas, en incrementos de 30 minutos), luego pulse MENU para confirmar.
Para desactivar la función, ajuste la duración a "00:00".

f) Tipo de bomba

Este ajuste permite establecer la velocidad máxima permitida de la bomba según el tipo elegido.
Se recomienda no cambiar esta configuración para aprovechar el funcionamiento óptimo de la bomba.

```
SELEC CONFIG. SERVIC
      TIPO DE BOMBA↕
```

pulse MENU para acceder al parámetro:

```
TIPO DE BOMBA
          ePUMP 60Hz↕
```

utilice las teclas de ∧ o ∨ para seleccionar “ePUMP 60Hz” (velocidad máxima por defecto = 3.450 rpm) o “ePUMP 50Hz” (velocidad máxima por defecto = 2.850 rpm), y luego pulse MENU para confirmar.

g) Mostrar uso electricidad

Se puede ver el consumo de energía eléctrica de la bomba en funcionamiento (en vatios).
Este parámetro se visualiza en la pantalla sólo cuando la bomba está funcionando.

```
SELEC CONFIG. SERVIC
MOSTRAR USO ELECTR.↕
```

pulse MENU para acceder al parámetro:

```
MOSTRAR USO ELECTR.
                  NO↕
```

utilice las teclas de ∧ o ∨ para seleccionar “SI” o “NO”, luego pulse MENU para confirmar.
Para desactivar la función, seleccione “NO”.

Cuando la función está activada, en la interfaz de usuario se muestran alternadamente:

```
                2:SPEED2
12:30PM      RPM:1000↕
```

y

```
                2:SPEED2
12:30PM       PWR:  58W
```

h) Fijar límite minimá

Permite limitar la velocidad mínima de funcionamiento de la bomba. El usuario no podrá ajustar las velocidades predefinidas 2, 3, 4, 5, 6, 7 y 8 por debajo de esta velocidad. La velocidad por defecto es de 600 rpm.

```
SELEC CONFIG. SERVIC
    FIJAR LIMIT MIN↕
```

pulse MENU para acceder al parámetro:

```
FIJAR LIMIT MIN
              RPM:600↕
```

utilice las teclas ∧ o ∨ para ajustar la velocidad (de 600 a 3.450 rpm, en incrementos de 10 rpm), luego pulse MENU para confirmar.

i) Fijar límite maximá

Permite limitar la velocidad máxima de funcionamiento de la bomba. El usuario no podrá ajustar las velocidades predefinidas 2, 3, 4, 5, 6, 7 y 8 por encima de esta velocidad. La velocidad por defecto es de 3.450 rpm.

```
SELEC CONFIG. SERVIC
    FIJAR LIMIT MAX↕
```

pulse MENU para acceder al parámetro:

```
FIJAR LIMIT MAX
              RPM:3450↕
```

utilice las teclas ∧ o ∨ para ajustar la velocidad (de 600 a 3.450 rpm, en incrementos de 10 rpm), luego pulse MENU para confirmar.

ES

4. Mantenimiento

4.1 Instrucciones de mantenimiento

Se recomienda realizar un mantenimiento general del aparato durante la hibernación y la nueva puesta en marcha, con objeto de comprobar el buen funcionamiento del aparato y mantener su rendimiento, así como para prevenir determinadas averías, llegado el caso.
Estas acciones están a cargo del usuario y deben ser realizadas por un técnico cualificado.

- Asegúrese de que ningún cuerpo extraño se ha introducido en la bomba o en el compartimento eléctrico.
- Limpie el exterior del aparato, no utilice productos a base de solventes.
- Compruebe el buen funcionamiento de la interfaz de usuario.
- Compruebe la conexión de las masas metálicas a tierra.
- Compruebe el correcto apriete y revise las conexiones de los cables eléctricos y el estado de limpieza de la caja eléctrica,
- Limpie regularmente el prefiltro, la tapa y su junta.
- Asegúrese de que el prefiltro está colocado en su lugar, de lo contrario, podría impedir el cierre hermético de la tapa.

4.2 Hibernación

La protección contra la congelación está prevista para proteger el aparato y la tubería solamente durante períodos cortos de congelación. Activa la bomba de filtración y hace circular agua para impedir la congelación en el interior del aparato. La protección contra la congelación no garantiza la protección del aparato por períodos de congelación prolongados o en caso de corte eléctrico. En ese caso, la piscina debe ser hibernada completamente.
La congelación de la bomba puede causar daños severos y anular la garantía.
No cubra herméticamente el aparato, a fin de evitar dañarlo con la condensación.

- Si la bomba está por debajo del nivel del agua, cierre las válvulas de aislamiento en las bocas de aspiración e impulsión.
- Vacíe la bomba (con los 2 tornillos de purga) y el sistema hidráulico siguiendo las instrucciones del fabricante de la piscina.
- Quite los 2 tornillos de purga y guárdelos para reinstalar cuando la bomba vuelva a ponerse en funcionamiento.
- Se recomienda desconectar el cable de alimentación eléctrica, luego desenroscar los racores hidráulicos para almacenar la bomba en un lugar seco y protegido de las heladas.

4.3 Reciclaje

Este símbolo significa que su aparato no debe tirarse a la basura. Será objeto de una colecta selectiva con vistas a su reutilización, a su reciclaje o a su valorización. Si contiene sustancias potencialmente peligrosas para el medio ambiente, estas se eliminarán o neutralizarán.
Infórmese con su revendedor sobre las modalidades de reciclaje.

5. Solución de problemas

Problema	Posibles causas	Soluciones
El agua no circula correctamente	• Prefiltro y/o filtro obstruido • Válvulas mal ajustadas	• Limpie el prefiltro y/o el filtro • Ajuste las válvulas
Las burbujas de aire están presentes en el prefiltro	• Aire atrapado en el circuito • Nivel del agua de la piscina demasiado bajo • Mala estanqueidad de la tapa de la bomba	• Purgue el circuito • Revise el nivel del agua, añada el agua si es necesario • Compruebe la estanqueidad de la tapa y de su junta
Hay entradas de aire	• Racores mal apretados • Juntas de los racores mal posicionadas o dañadas	• Apriete los racores • Cambie las juntas
No hay aire en el circuito, pero la presión es baja	• Escombros atrapados en la bomba	• Retire los escombros manualmente abriendo la tapa y sacando el prefiltro • Si quedan los escombros, será necesario desmontar la bomba para acceder a la turbina • Atención: estas acciones deben ser realizadas por un técnico cualificado
No hay escombros en la bomba, pero la presión es baja	• La turbina y el difusor de la bomba están desgastados • Problema eléctrico • Junta de estanqueidad está desgastada	• Hacer remplazar la turbina y el difusor por un técnico cualificado • Hacer controlar la instalación eléctrica por un técnico cualificado • Sustituya la junta de estanqueidad
Hay una fuga de agua entre el motor y el cuerpo de la bomba	• Cierre mecánico dañado o defectuoso	• Sustituya el cierre mecánico • Atención: estas acciones deben ser realizadas por un técnico cualificado

Problema	Posibles causas	Soluciones
La bomba se calienta y se apaga de vez en cuando	• Mala circulación de aire alrededor del motor • Conexiones eléctricas incorrectas • Variaciones elevadas de la corriente eléctrica	• Compruebe que el motor se ventila lo suficiente como para enfriar • Revise las conexiones eléctricas • Hacer verificar la red eléctrica por un técnico cualificado
La bomba no arranca	• No hay alimentación eléctrica en la bomba • Cable de la interfaz de usuario está dañado • Configuración incorrecta de la dirección de la bomba • La interfaz de usuario muestra un mensaje de error	• Revise las conexiones eléctricas • Compruebe el estado del cable de la interfaz de usuario • Compruebe la configuración de los conmutadores (véase § 2.4.4)
Ninguna visualización en la interfaz de usuario o en el controlador externo	• Configuración incorrecta de la dirección de la bomba • Cable de la interfaz de usuario está dañado	• Compruebe la configuración de los conmutadores (véase § 2.4.4) • Compruebe el estado del cable de la interfaz de usuario
La interfaz de usuario muestra "BOMBA NO CONECTADA".	• El cable de la interfaz de usuario está dañado • Configuración incorrecta de la dirección de la bomba	• Compruebe el estado del cable de la interfaz de usuario • Compruebe la configuración de los conmutadores (véase § 2.4.4)

6. Registro del producto

Registre su producto en nuestro sitio web: **www.zodiac.com**

- Sea el primero en conocer las noticias de Zodiac® y nuestras promociones,
- ayúdenos a mejorar continuamente la calidad de nuestros productos.

ES

Dimensiones

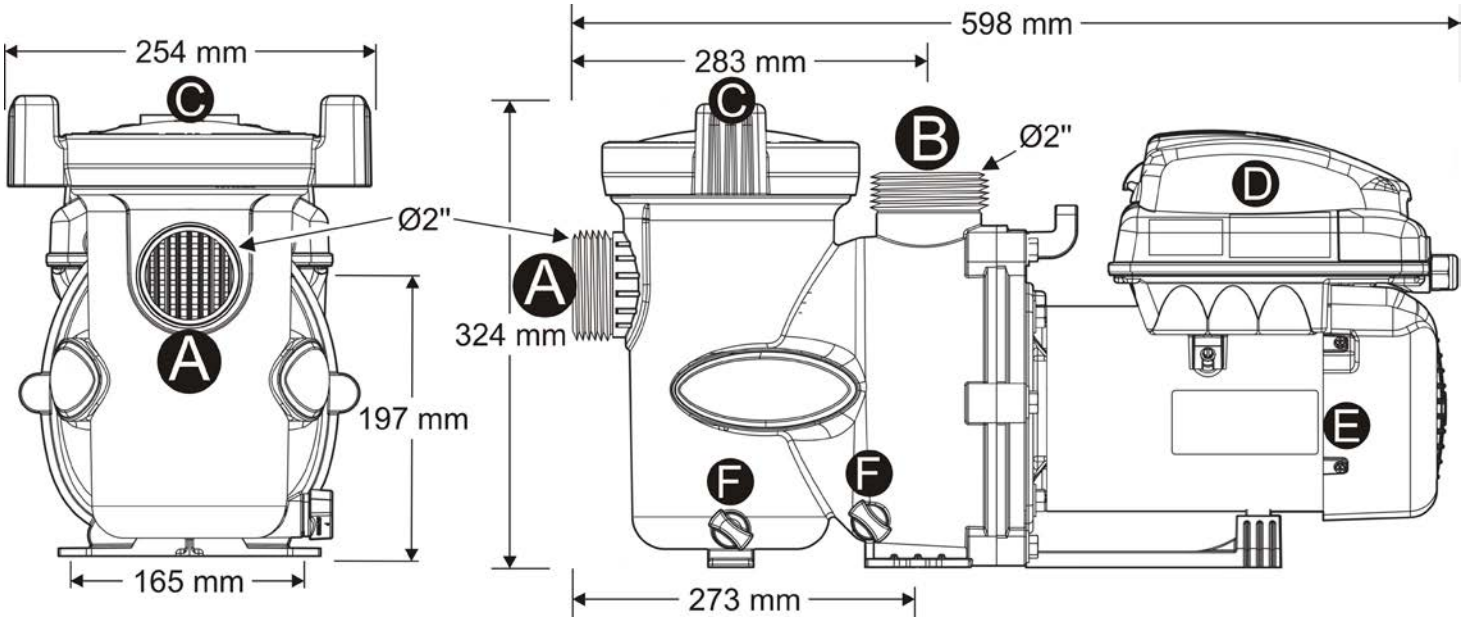

Peso bomba sola : 17kg

Descripción

A	Entrada agua
B	Salida agua
C	Dposito prefiltro
D	Mando usuario
E	Motor bomba
F	Purga

Curva de rendimiento

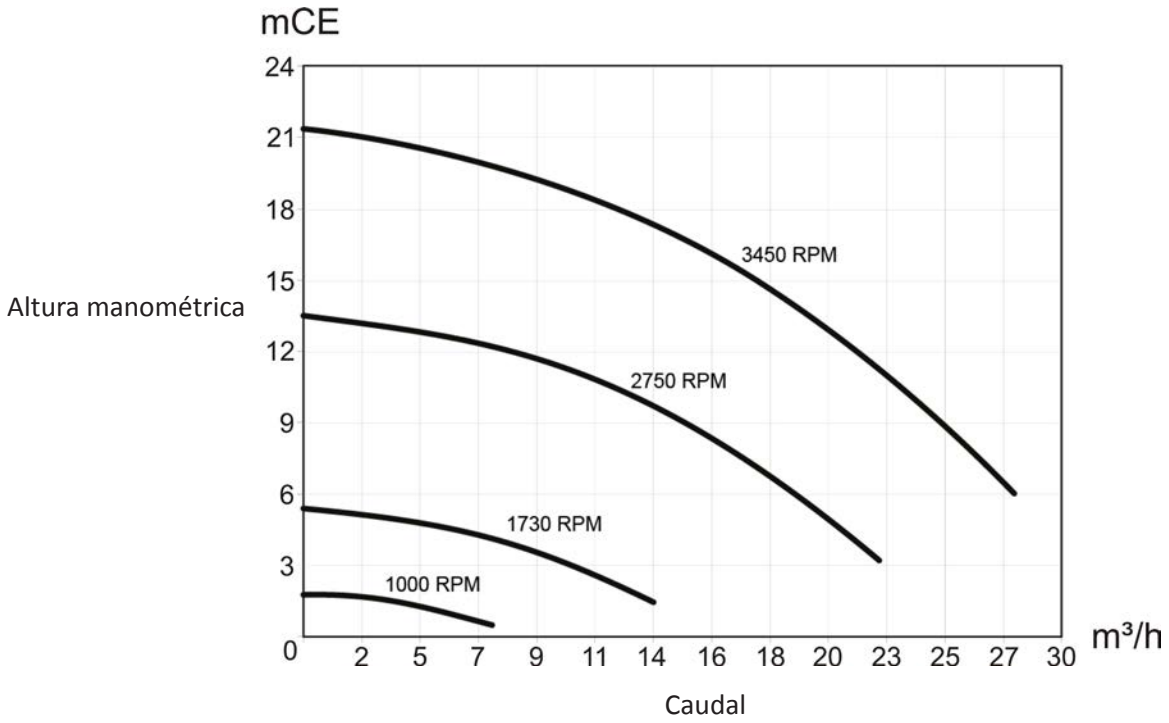

Notes

ZODIAC®

Zodiac Pool Care Europe - BP 90023 - 49180 St Barthélémy d'Anjou cedex - S.A.S.U. au capital de 1 267 140 € / SIREN 395 068 679 / RCS PARIS

www.zodiac.com

Avec Ecofolio tous les papiers se recyclent.

Votre revendeur / your retailer

Pour plus de renseignements, merci de contacter votre revendeur.
For further information, please contact your retailer.

ZODIAC® is a registered trademark of Zodiac International, S.A.S.U., used under license.